Color : Rojo

Código UPC : 078477053089

País de origen : Mexico

NEMA :

5-15 R

Available Colors :

Blanco | Gris | Marfil

Marrón | Naranja | negro

5262-IGR

Receptáculo dúplex/tomacorriente con conexión a tierra aislada, grado de especificación industrial para trabajos pesados, cara lisa, 15 A, 125 V, cableado posterior o lateral, NEMA 5-15 R, 2 polos, 3 hilos, puesta a tierra automática - Rojo

La línea de receptáculos del grado industrial con resistencia extra alta de Leviton se ha diseñado y fabricado para resistir condiciones difíciles, asociadas normalmente a los entornos industriales. Están disponibles en una gran variedad de configuraciones, entre las que se incluyen versiones con puesta a tierra aislada, a prueba de manipulaciones, de grado hospitalario, etc. Además, estos productos de grado industrial constituyen la mejor opción eléctrica para utilizar en fábricas, escuelas, hospitales y edificios de oficinas comerciales.

Información técnica

Clasificaciones de potencia de CA

A voltaje nominal : 1/2 CV

Especificaciones eléctricas

Amperaje : 15 A

Aumento de temperatura : Máx. 30 °C después de 250 ciclos OC al 200 por ciento de la corriente nominal

Cable : 3 conductores

Conexión a tierra : puesta a tierra automática

Limitación de corriente : Máxima corriente nominal

Polo : dos polos

Tensión dieléctrica : Resiste 2000 V por UL498

Voltaje : 125 V

Especificaciones medioambientales

Inflamabilidad : Clasificado V-2 por UL94

Temperatura de funcionamiento : -40 ºC a 60 ºC

Especificaciones del material

Color : Rojo

Contactos de línea : Bronce fosforoso

Material de la correa : Acero galvanizado

Material del cuerpo : Nylon

Sistema a tierra aislado : Latón

Tornillo de conexión a tierra : Latón 8-32

Tornillos de terminal : Latón niquelado

Tuercas de abrazadera : Acero galvanizado

material de la superficie : Nylon

Especificaciones mecánicas

ID del producto : Clasificaciones indicadas de forma permanente en el producto

ID del terminal : Latón en caliente, verde: tierra, plata: neutro

Rango de torsión : 1,5 a 1,8 N·m

Terminal de centro : 14-10 AWG

Características del producto

Color : Rojo

NEMA : 5-15 R

Normas y certificaciones

ANSI : C-73

CSA C22.2 n.º 42 : Archivo 152105

Clasificación de la especificación federal WC-596 de UL : Archivo E13399

Garantía : Limitada de diez años

NEMA : WD-6

NOM : 057

UL498 : Archivo E13399

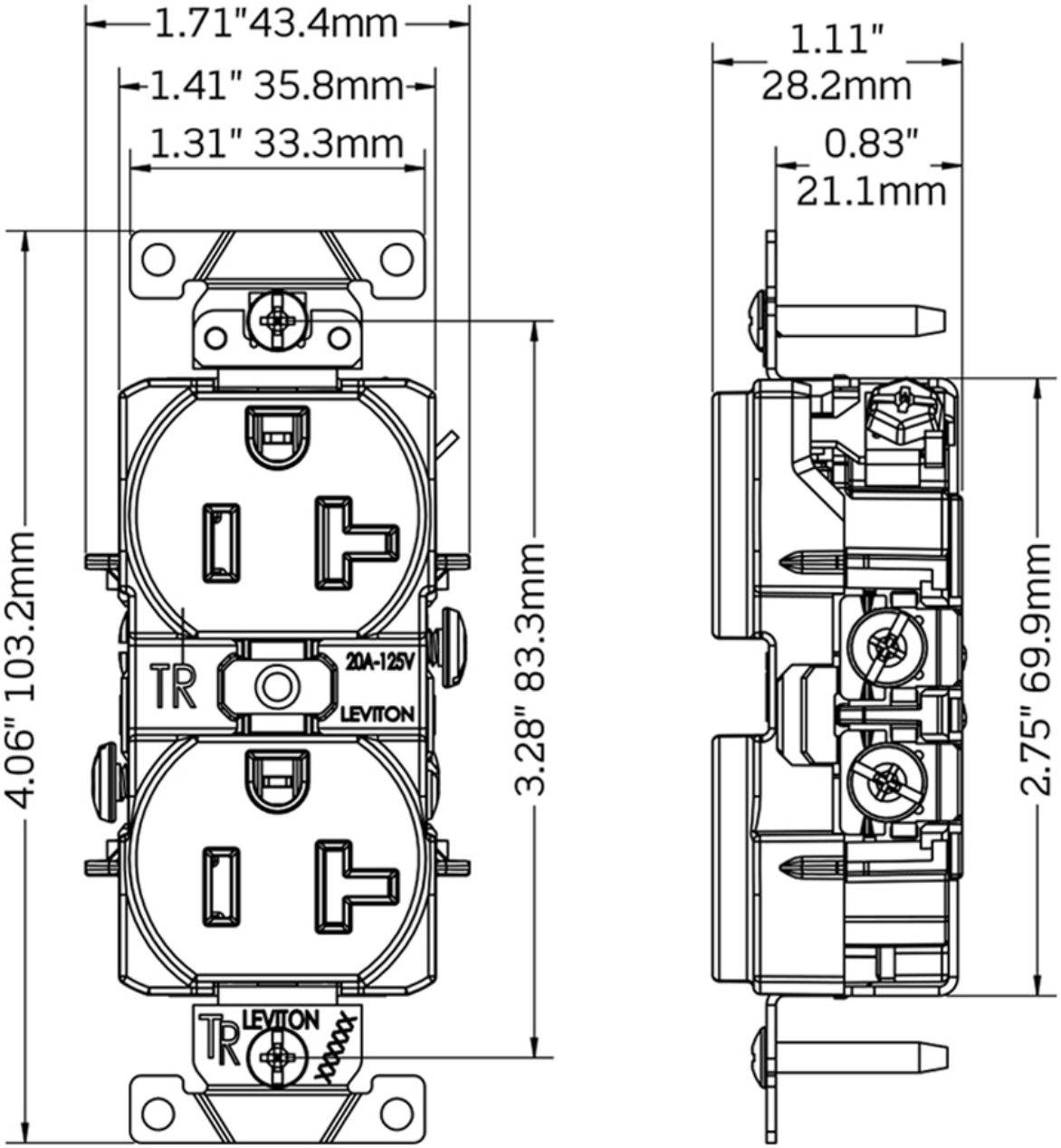

Drawing Applies to 15 & 20A Devices

SPECIFICATION SUBMITTAL

JOB NAME:	CATALOG NUMBERS:	
JOB NUMBER:		

Bogotá Sala de Ventas
Carrera 12 No 13 - 46
PBX: 6013360755 - 6013412439
Celular: 312 3055335

Centro de Distribución
Carrera 18 No 19A - 36
PBX: 6013360755 EXT: 2101